MATUREWARE
by FUTAGAMI

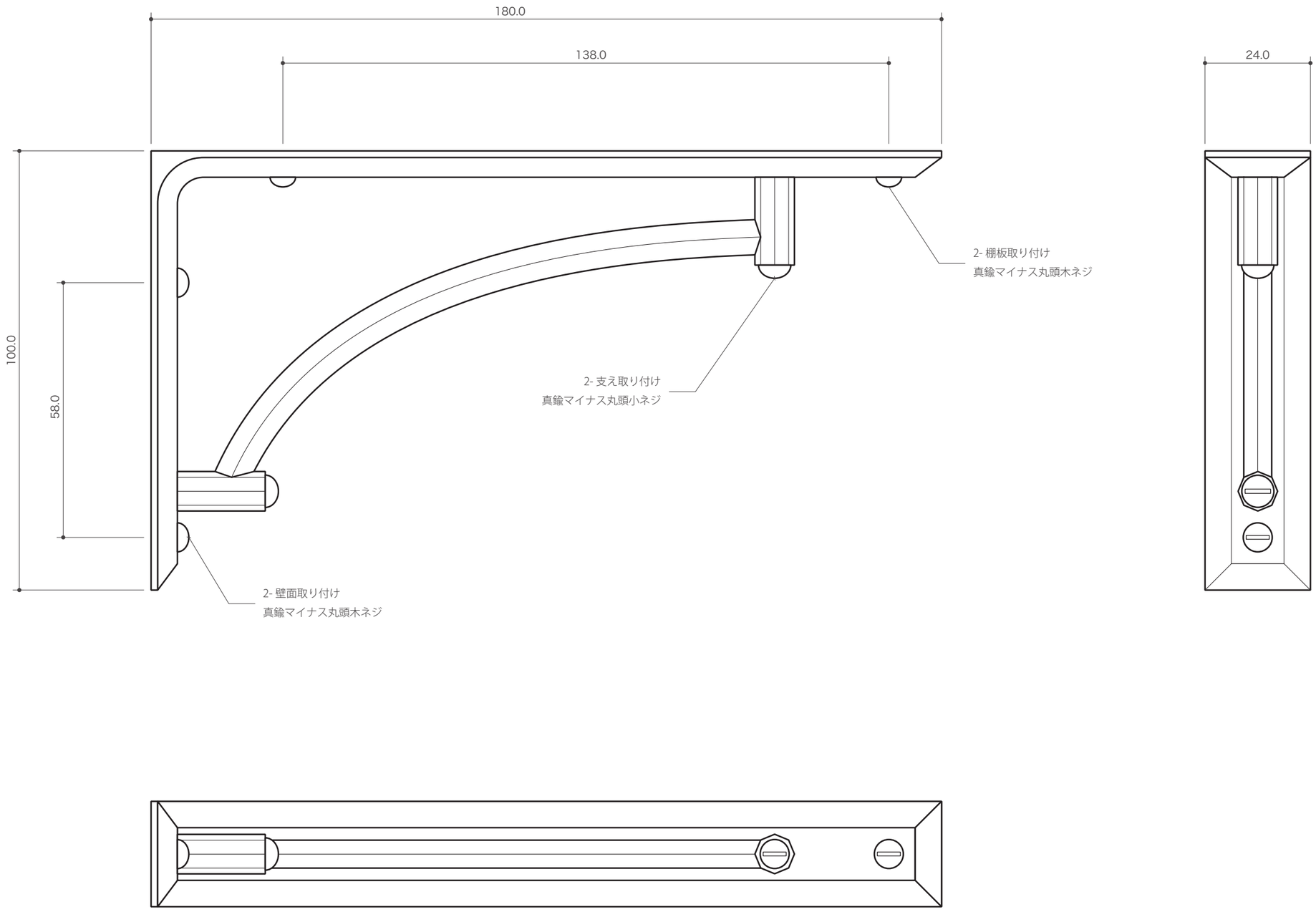

2015.03
S=1/1
棚受け　中　ノーマル支え

MATUREWARE
by FUTAGAMI

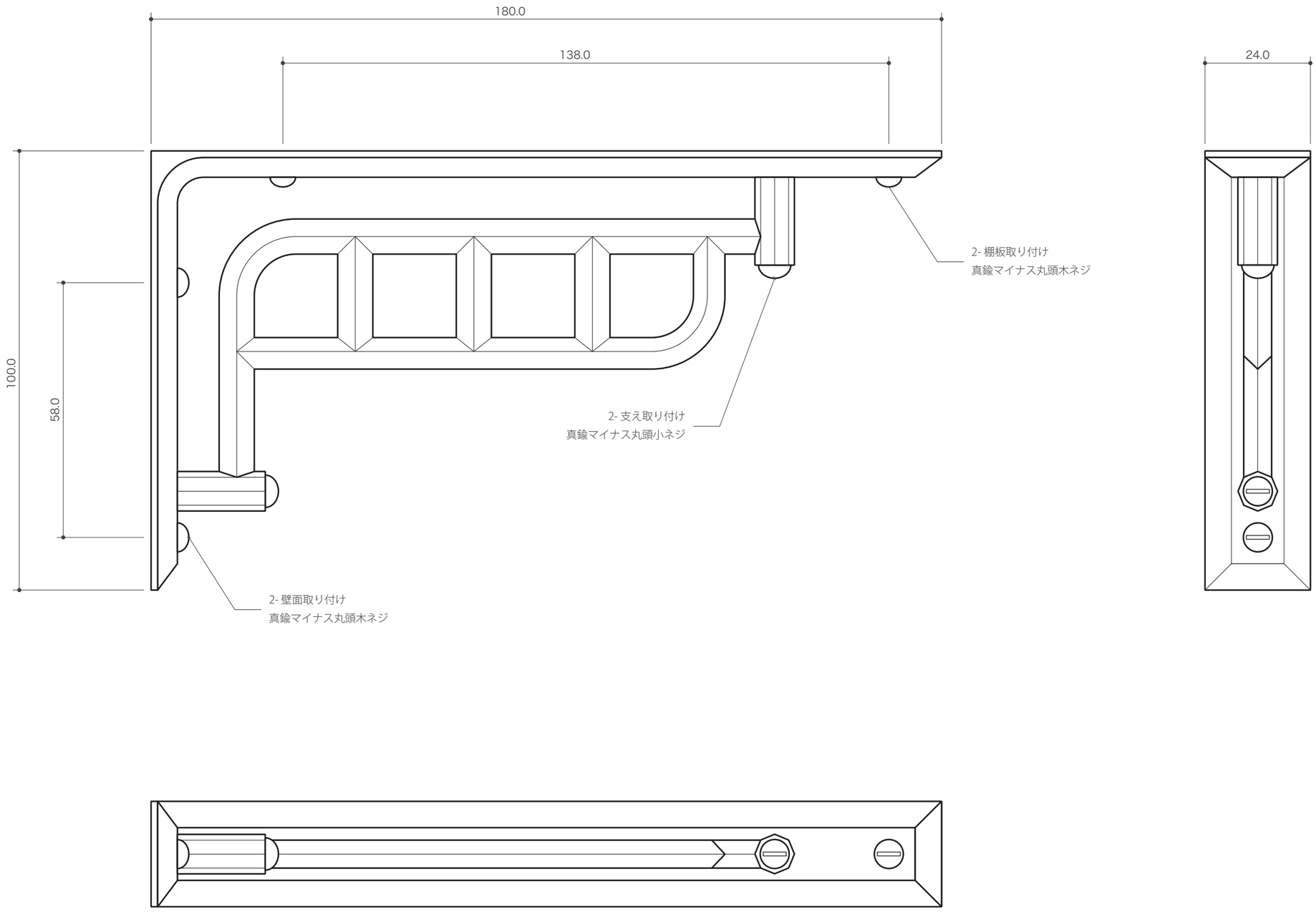

2015.03
S=1/1
棚受け　中　穴あき支え

MATUREWARE
by FUTAGAMI

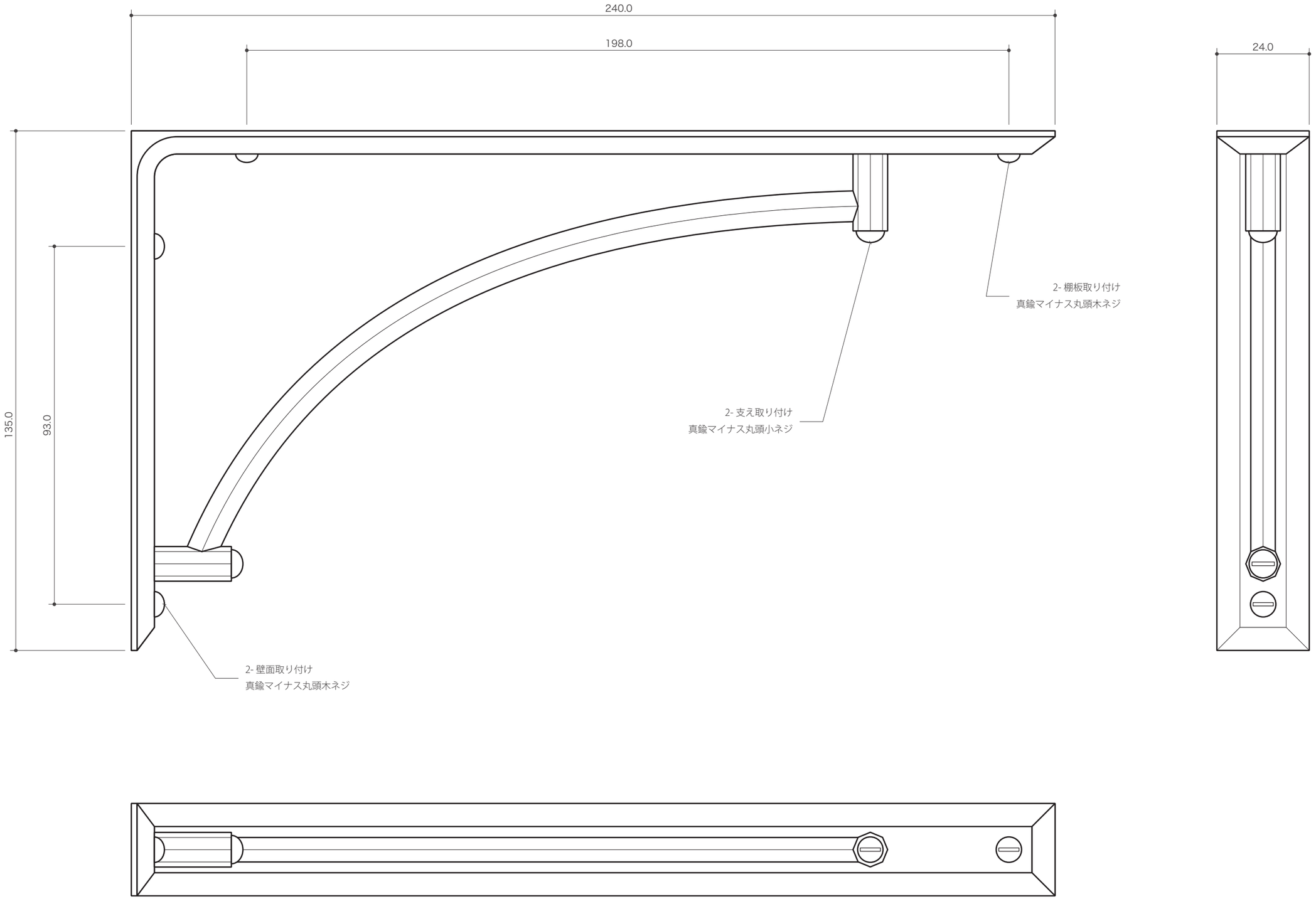

2015.03
S=1/1
棚受け　大　ノーマル支え

MATUREWARE
by FUTAGAMI

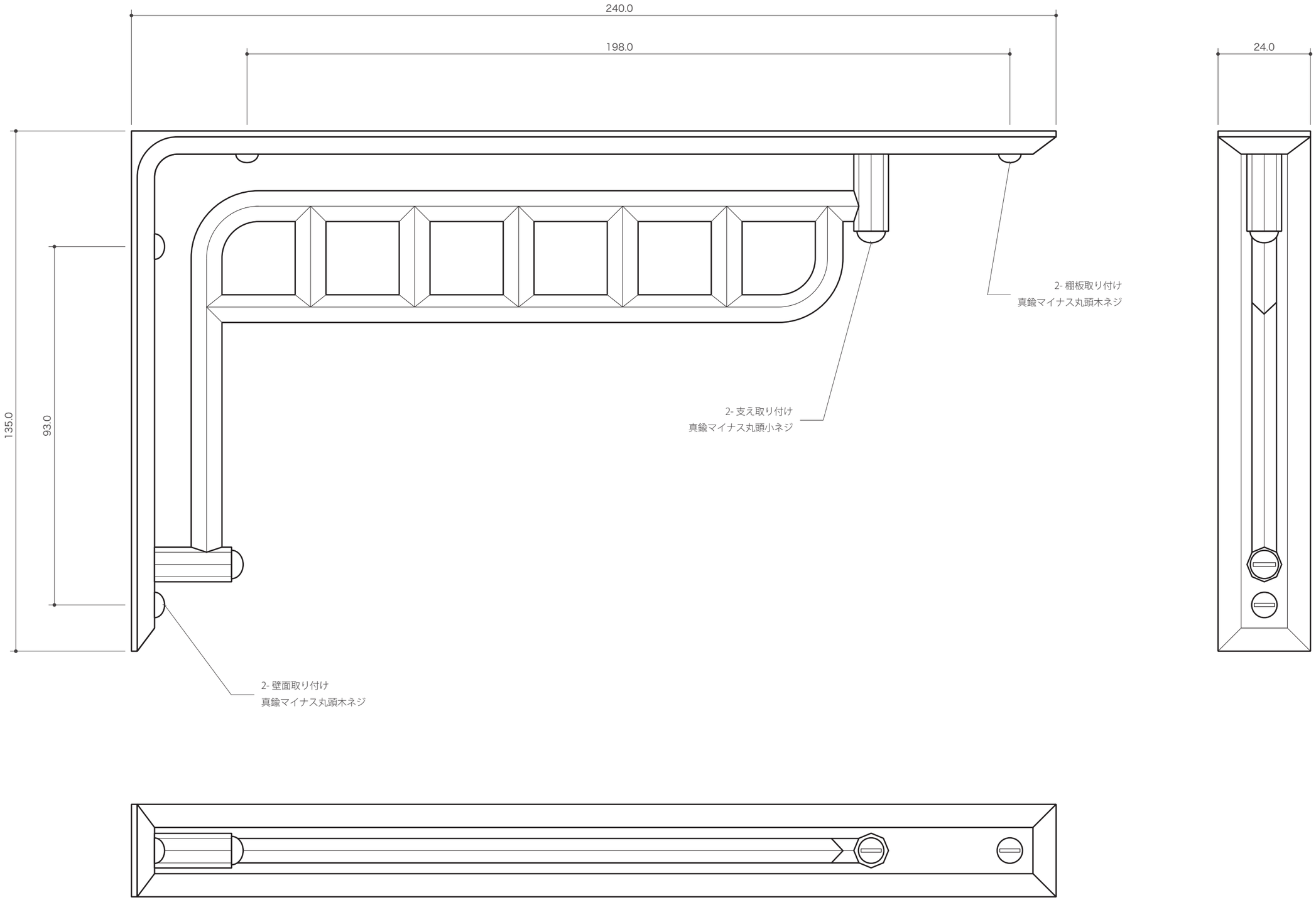

2015.03
S=1/1
棚受け　大　穴あき支え

MATUREWARE
by FUTAGAMI

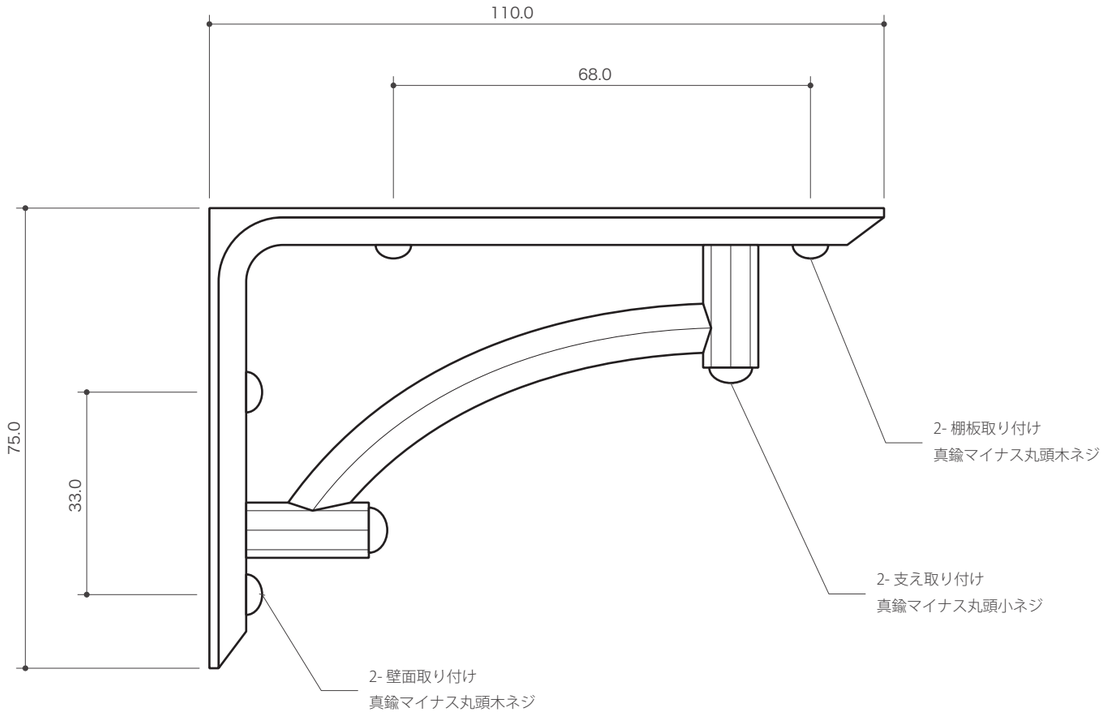

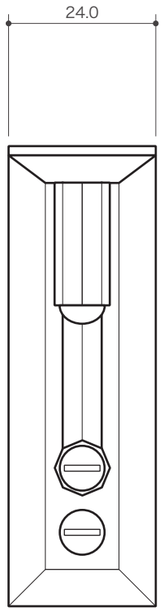

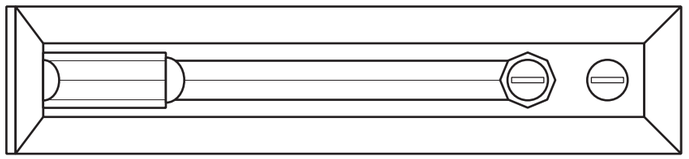

2015.03
S=1/1
棚受け　小　ノーマル支え

MATUREWARE
by FUTAGAMI

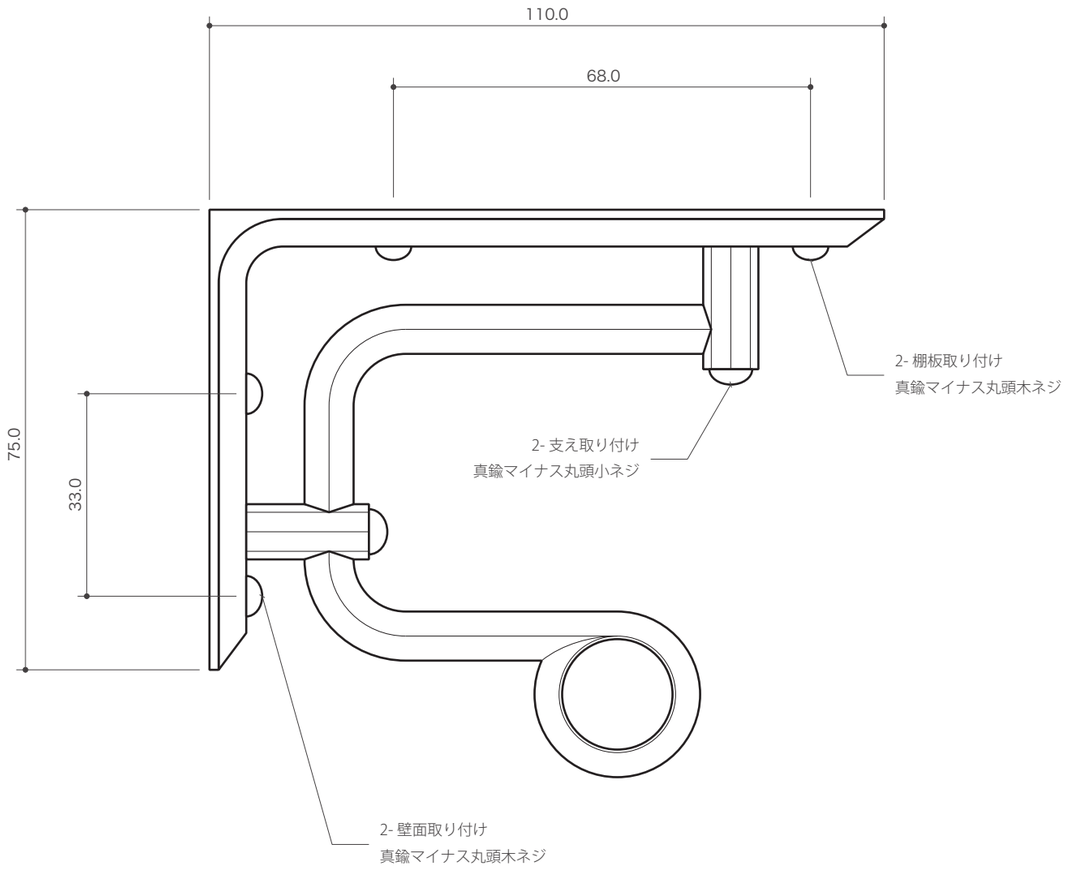

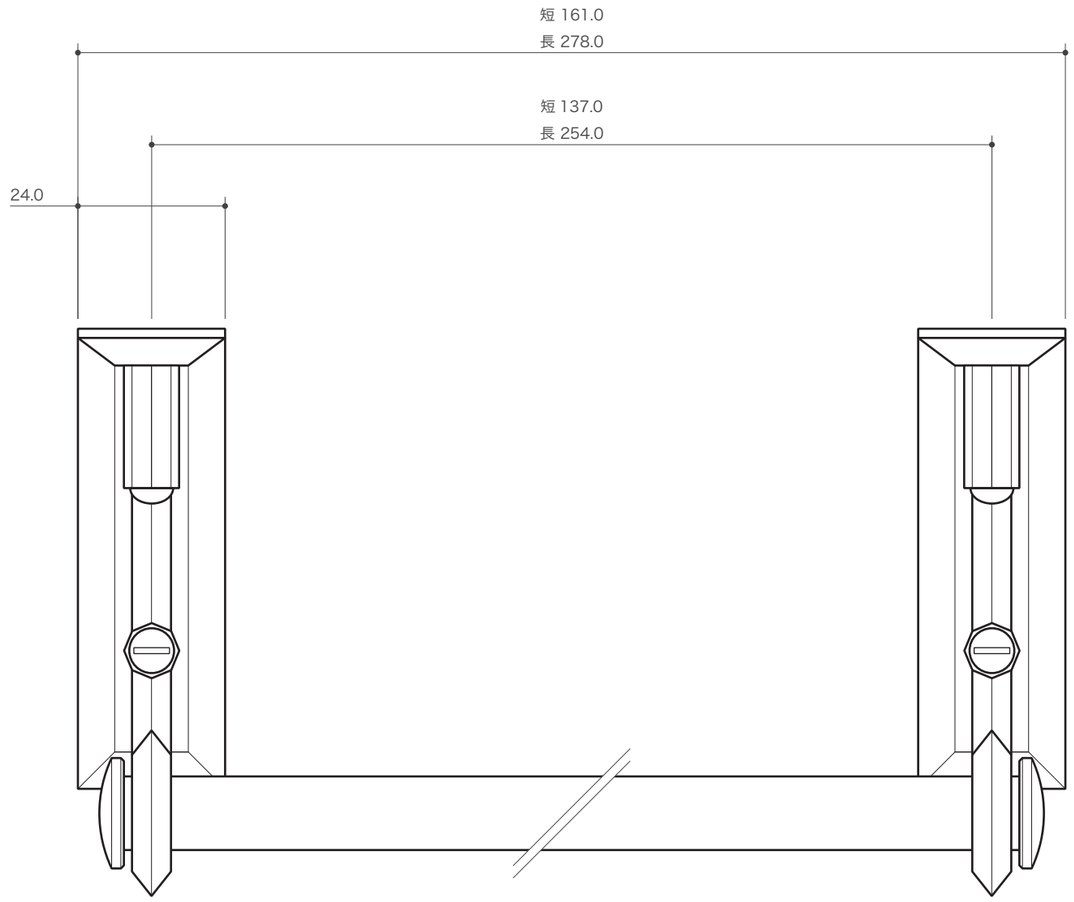

ペーパーホルダーは両持ち仕様

2015.03
S=1/1
棚受け　小　ペーパーホルダー