MATUREWARE
by FUTAGAMI

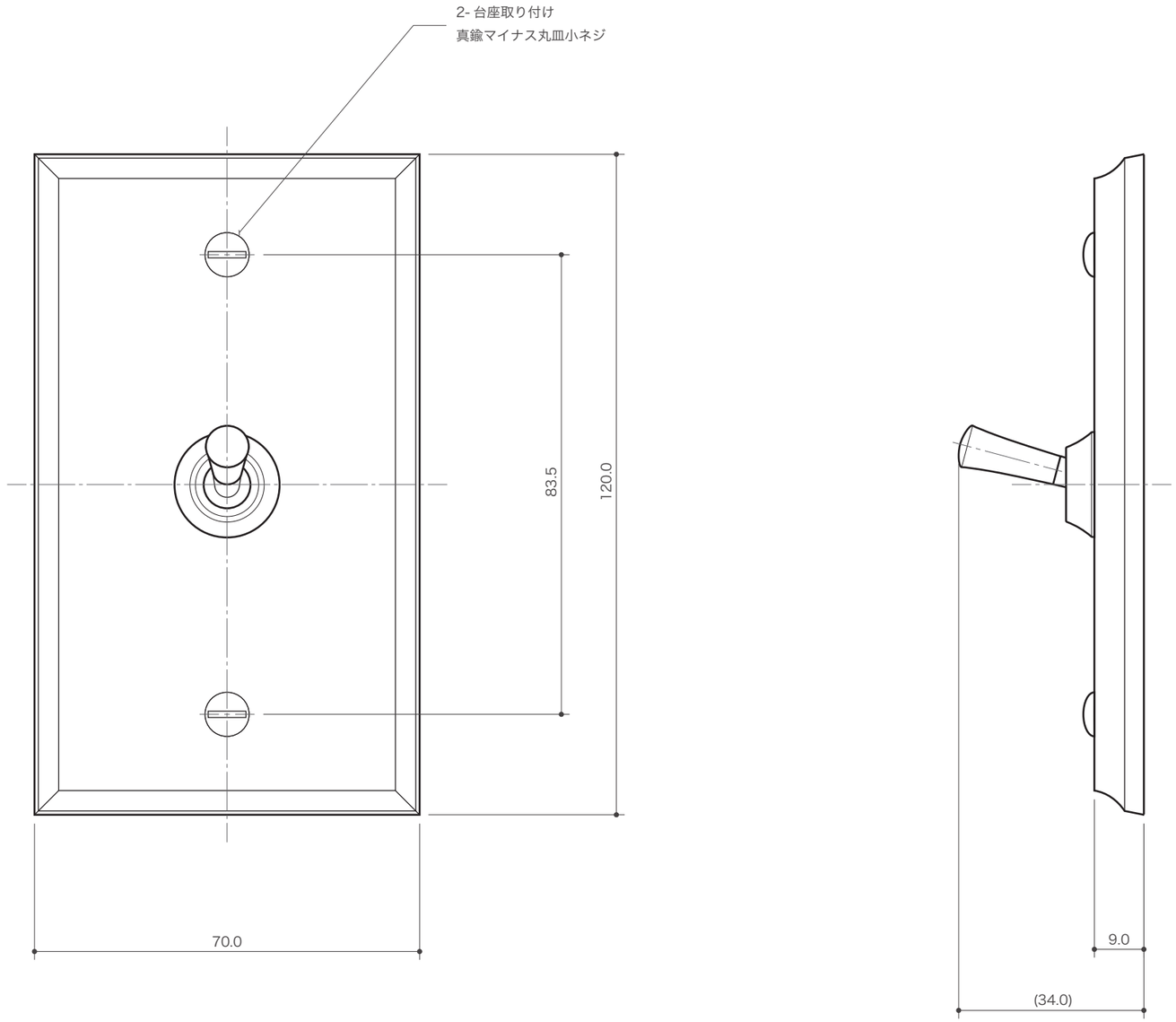

2015.03
S=1/1
スイッチプレート　0712-1